全国贴心服务热线
4008899360

惠而浦（中国）股份有限公司
地址：安徽省合肥市高新技术产业开发区习友路4477号
网址：Http://www.whirlpool.com.cn
邮政编码：231283

版本号：2020.11

Whirlpool 惠而浦

产品型号：ZTD-100-WSC3500BP

食具消毒柜

安装及使用说明书

清洁、保养及维护

清洁注意事项：

- 宜经常清洁保养，在清洁之前，请拔下电源插头。
- 清洁时，带有腐蚀性的清洁剂、粉状清洁剂、钢丝球和蜡光剂禁止使用。
- 最简便、快捷的清洁方法就是使用湿毛巾醮少许中性合成洗涤剂，轻松擦去柜内外污渍，再用干净的湿毛巾擦去洗涤剂。
- 避免污物、油迹停留在表面过久，清洁污迹将会变得很困难，并且有可能损坏本产品。
- 清洁不锈钢面板时，请用柔软的纱布和中性或略碱性清洁剂来清洗。
- 清洁玻璃面板时，请使用中性或略碱性清洁剂（建议家庭用玻璃清洁剂）、柔软的纱布、海绵和温水。
- 禁止使用有机溶剂清洁本食具消毒柜。
- 禁止直接泼水喷淋内外箱体,以免使电路绝缘不良而造成漏电危险。

⚠ 警告：如果不按说明书规定方法清洗食具消毒柜有起火危险。

常见故障分析与排除：

一般性故障，请按以下指示进行确认和处理，如仍处理不了或未发现故障原因，请与购买商店或就近公司委托的维修服务中心联系。为了您的安全着想再次特别提醒，请您切勿自行拆卸修理，必须由专业维修人员进行维修。

故障现象	可能原因	处理方法
电源指示灯不亮	是否停电	待通电后使用
	电源插头是否插好	插好电源插头
功能显示不工作	柜门关闭是否正确	关好柜门
功能差错	设定状态不正确	重新正确设定
臭氧严重溢出	门封变形或老化	修整或更换
试机时闻不到臭氧味	臭氧紫外线或臭氧发生器故障	修整或更换

注意：紫外线灯管坏必须更换相同功率和波长的高效臭氧紫外线管，在使用过程中，如出现电源线损坏，为避免危险，必须由制造商或其专业维修人员进行维修，消毒柜不得超载规定重量的食具。

客户服务

相关内容详见《产品保修指南》。

前言

- 使用本产品前请仔细阅读本说明书，并请妥善保管。
- 本机包含可再次利用的材料，废弃时请协助正确处理或回收利用，以利于保护环境。
- 本产品今后如有结构、性能参数变化，恕不另行通知。

目录

产品介绍

重要提示信息 ---------- 2
主要功能特点 ---------- 2
各部件名称 ---------- 2
新食具消毒柜使用注意事项 ---------- 3
装箱清单 ---------- 4
主要技术参数 ---------- 4
产品执行标准 ---------- 4
电气原理图 ---------- 5
环境与保护 ---------- 5

安装说明

安装尺寸示意图 ---------- 6
产品安装方法 ---------- 6

使用说明

操作说明 ---------- 7

清洁，保养及维护

清洁注意事项 ---------- 8
常见故障分析与排除 ---------- 8

客户服务

温馨提示 ---------- 8
保修说明 ---------- 8
服务承诺 ---------- 8

产品介绍

重要提示信息:

所有的包装材料都是环保的、可回收的，请以环保的态度处理这些包装材料以保持一个良好的环境。

请勿让儿童玩耍塑料薄膜和包装箱，可能会产生窒息事故。

当旧的食具消毒柜无法再使用时，请拔下电源、剪断电源线，并协助有关部门正确处理或回收利用，以保护环境。

主要功能特点:

1. 橱柜嵌入式设计融合了现代厨具家电一体化设计的全新理念，克服了传统挂式结构安装易受厨房墙面、门、帘布局制约及贮容量不宜扩大的缺陷，与厨具组合更趋整体和谐，成为现代家庭厨房一道装饰。
2. 采用上室臭氧紫外线低温杀菌+烘干和下室高温消毒,使餐具消毒变得更加合理。
3. 高效的臭氧紫外线消毒无死角、无残毒,高效安全。
4. 外形豪华超前VFD微电脑智能控制,彩色数码显示,自动转换功能,安全省电、操作方便。
5. 抽拉式双层不锈钢碗盘架,适合现代家庭对食具储存卫生的需要。
6. 门开自动断电保护,柜门打开自动切断电源,避免臭氧外泄,安全到家。
7. 通用外形安装尺寸,超大容量,双抽拉式柜门外置导轨设计,迎合时代新潮流。

各部件名称:

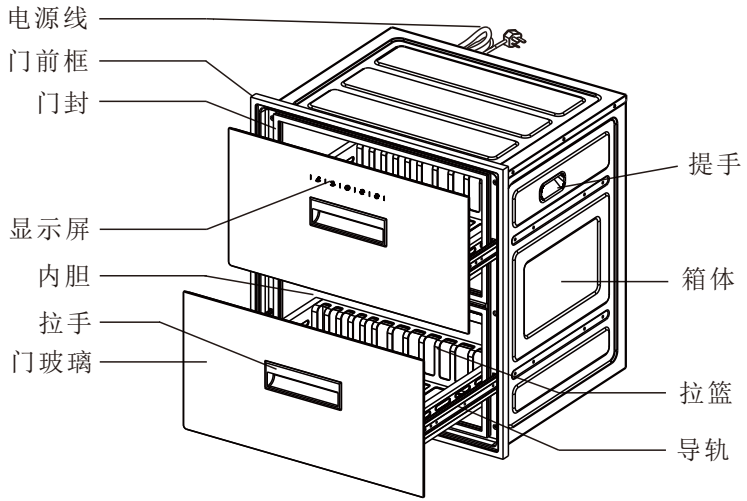

使用说明

操作说明

上室　下室　电源　快速　标准

关机状态下，按该键1次，电源灯亮，进入待机状态，按第2次电源灯灭；只有在按动电源键后，其它的4个按键才可以工作；在任一工作状态，按电源键才能停止当前工作状态。

待机状态下，按1次该键，上室灯亮，上室臭氧紫外线管工作60分钟后转为30分钟发热管工作；上室默认时间为90分钟，默认温度为65℃。

待机状态下，按1次该键，下室灯亮，下室开始工作；当下室温度达到120℃后进入15分钟恒温时间。

待机状态下，按1次该键，快速灯亮，进入快速控制功能状态；上室和下室同时开始工作，上室首先臭氧紫外线管工作40分钟后再转为20分钟发热管工作，同时当下室温度达到100℃后进入15分钟恒温时间。

待机状态下，按1次该键，标准灯亮，进入标准控制功能状态；上室和下室同时开始工作，上室首先臭氧紫外线管工作70分钟后再转为20分钟发热管工作，同时当下室温度达到120℃后进入15分钟恒温时间。

由于款式的更新，图样及操作有所不同，请以实物为准！

安装说明

安装尺寸示意图:

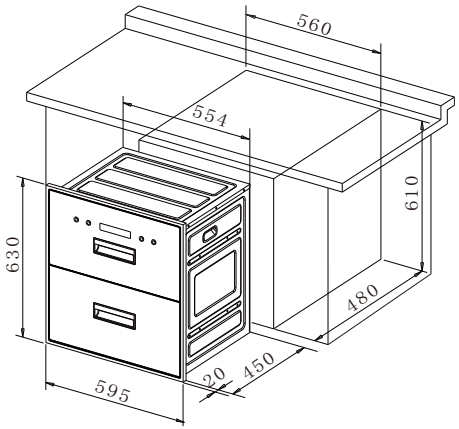

产品安装方法:

1. 嵌装在橱柜中与橱柜组合时,应在橱柜嵌装处的合适部位设置与消毒柜相通不小于100平方厘米的进风口以确保空气进入良好。
2. 安装时请与灶具底部保持40厘米以上的距离，切勿将消毒柜安装在易燃物附近，与周边物体结构的安全距离大于10厘米。
3. 电源线及插座应远离灶具发热区，以免造成不安全因素。
4. 在橱柜设定位置上，按安装示意图的尺寸(宽560×高610×深480mm)设置合适的方孔将消毒柜平稳嵌入该方孔，产品安装必须要齐平，注意不得倾斜，具体安装尺寸如上图所示。
5. 检查安装情况良好后，可按照说明书要求，开机试运行。

新食具消毒柜使用注意事项:

- 本食具消毒柜是只为家庭厨房食具消毒使用而设计，只能在家庭厨房内安装使用，请勿用于其它目的。
- 本说明书所述食具消毒柜的消毒方式为臭氧加紫外线杀菌及高温杀菌式。
- 请仔细阅读随机附带的各种文件，它们包括重要的机器安装、使用以及安全说明，同时请妥善保管好所有文件，以便今后查询及售后服务。
- 为确保您能正确地、安全地使用食具消毒柜，请仔细阅读此使用说明书。
- 如果发现食具消毒柜有明显的损坏，请勿通电使用；请立即联系惠而浦家用电器客户服务中心或当地经销商。
- 使用前，请移除食具消毒柜保护膜。
- 安装完成后，请确保食具消毒柜正确接地。
- 必须在关好门后才能使消毒柜工作，否则会有臭氧泄漏或紫外线辐射。
- 在使用过程中，如发现臭氧泄漏或不经过任何透光物体直接看到紫外线光管所发出的光线时，应马上停止使用，并通知专业人员进行维修。
- 在工作过程中不能打开柜门，以防臭氧泄漏和防止高温烫伤。
- 食具上的水倒净后才能放入，禁止把洗碗毛巾等其它非食具放入消毒柜内，食具不宜重叠，应逐格竖放，可获最佳消毒效果。
- 不能把塑料等不耐高温材料食具放入下室高温柜内。
- 在消毒柜工作结束20分钟(臭氧消毒10分钟)后才能打开柜门，以免臭氧泄漏和烫伤。
- 耐温低于85℃的不能放置在本产品中进行消毒、烘干。
- 对耐温低于180℃的食具，如耐高温塑料、硅胶、橡胶制品和不能耐高温的玻璃食具进行消毒时，只能放上层烘干，而且食具要远离发热管100mm以上。
- 耐温大于180℃的食具可以选择下层高温消毒，高温消毒时食具应远离发热管100mm以上。
- 请按说明书要求清洁本产品，请勿使用汽油或其它挥发性易燃溶剂清洗，否则有起火危险。
- 如果电源线软线损坏，为了避免危险，必须由制造商、其维修部或类似部门的专业人员更换。
- 不要使用电源线延长线，如需使用，请联系惠而浦指定的维修部门专业人员。
- 维修前，请拔掉电源，但不要用湿手去拔电源，否则会引起电击或者死亡。
- 儿童不允许操作本食具消毒柜，或者在成人的监护下操作。
- 只有经过专业培训并具有维修资质的维修人员，才能对该食具消毒柜进行安装和维修，其他人员未经许可，不得擅自拆开食具消毒柜进行维修，以免造成人身伤害等严重后果。
- 售后服务事项请参见封底页内容。

装箱清单:

- 请您开箱后逐一检查以下产品和附件是否齐全，如有缺少或损坏:
- 属本公司或经销商责任的，请向经销商或本公司提出处理要求。
- 属客户自己责任的，请与经销商或本公司联系。

1	食具消毒柜	1台	4	使用说明书	1本
2	筷子盒	1个	5	产品维修指南	1张
3	安装螺钉组件	1套			

主要技术参数:

产品型号		ZTD-100-WSC3500BP
额定电压		220V~50Hz
额定功率		420W
容积		100L $^{+5\%}_{-10\%}$
上室	臭氧浓度	0_3浓度≥20mg/m^3
	消毒星级	✻
	臭氧紫外线灯管功率	6W
	紫外线光主波长	253.7nm
	烘干温度	65℃
	用途	食具消毒（适合耐温高于85℃的食具）
下室	消毒星级	✻✻
	消毒温度	120℃
	用途	食具消毒（适合耐温高于180℃的食具）
臭氧紫外线灯管有效使用寿命		≥1000h
发热管有效使用寿命		≥5000h
承重		上室6kg / 下室6kg
净重		21kg
防触电保护类别		I类
外形尺寸		595mm(W) X 470mm(D) X 630mm(H)
包装尺寸		653mm(W) X 555mm(D) X 693mm(H)

产品执行标准:

产品符合以下国家标准:
1. GB4706.1《家用和类似用途电器的安全 第一部分:通用要求》
2. GB17988《食具消毒柜安全和卫生要求》

电气原理图:

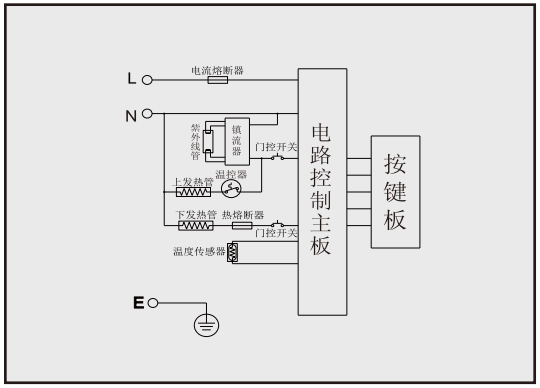

环境与保护:

本产品超过使用期限或者经过维修无法正常工作后，不应随意丢弃，请交由有废电器电子产品处理资格的企业处理，正确的处理方法请查阅国家或当地有关旧电子产品处理的规定。

部件名称	有害物质或元素					
	铅（Pb）	汞（Hg）	镉（Cd）	六价铬（Cr(VI)）	多溴联苯（PBB）	多溴二苯醚（PBDE）
电源线组件	×	○	○	○	○	○
线组件	○	○	○	○	○	○
橡胶、塑料件	○	○	○	○	○	○
五金件	○	○	○	○	○	○
玻璃组件	○	○	○	○	○	○
温控组件	×	○	×	○	○	○
控制器组件	×	○	○	○	○	○
主板组件	×	○	×	○	○	○
发热组件	×	○	○	○	○	○
紧固件	○	○	○	○	○	○

本表格依据 SJ/T11364 的规定编制:

O：表示该有害物质在该部件所有均质材料中的含量均在GB/T26572规定的限量要求以下。
X：表示该有害物质至少在该部件的某一均质材料中的含量超出GB/T26572规定的限量要求。